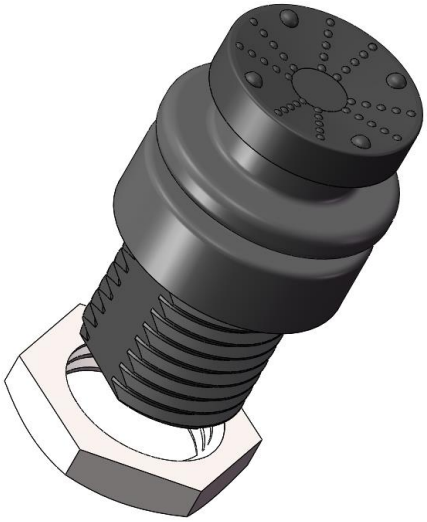

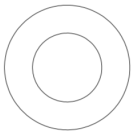

M12-RR
自复位型

基本特性

- 双路输出
- 三维霍尔传感
- IP68 防护等级
- 输出方式：模拟量（0.5–4.5 V）/ PWM（可选）
- 机械模式：自复位
- 顶部延长杆 M4 螺纹（可选）
- M12×1.5 安装螺纹

本资料仅供选型参考。具体产品参数、功能配置及供货要求，请与本公司联系确认，并以双方确认的技术文件或合同约定为准。

成都固道科技有限公司　联系地址：成都市武侯区一环路南一段24号
联系电话：13980040082（微信同号）　电子邮箱：13980040082@139.com　公司网址：www.gudao-tech.com
添加微信时请备注“微型摇杆”，便于识别您的咨询需求。

安装尺寸

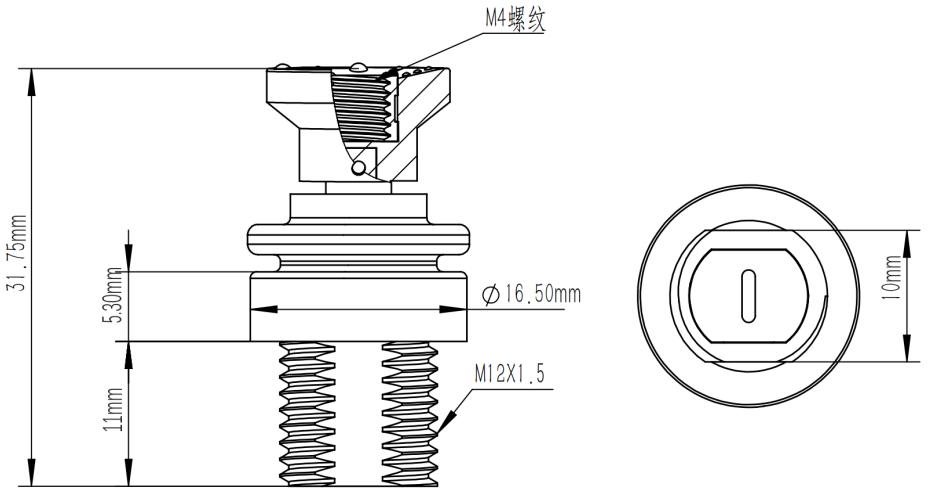

M12-RR-Y（有顶部螺纹）

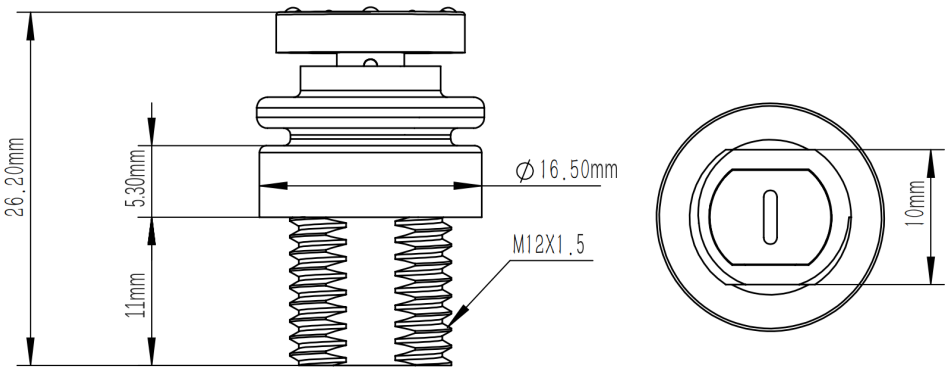

M12-RR-N（无顶部螺纹）

参考安装孔

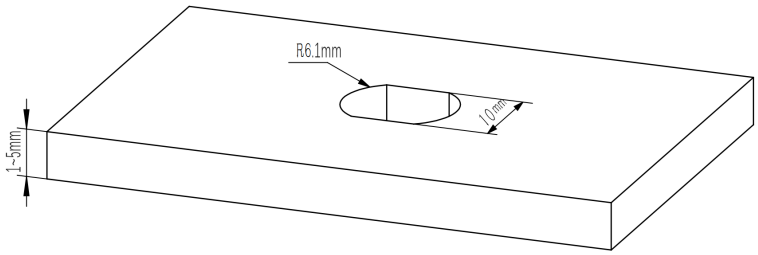

本资料仅供选型参考。具体产品参数、功能配置及供货要求，请与本公司联系确认，并以双方确认的技术文件或合同约定为准。

电气参数

供电电压	5 V
输出模式	双路模拟量 / 双路 PWM
输出电压范围	0.5–4.5 V（可定制）
PWM 占空比范围	5%–95%（可定制）
PWM 频率	1000 Hz
输出电流	8 mA（模拟量输出）；20 mA（PWM 输出）
传感方式	霍尔

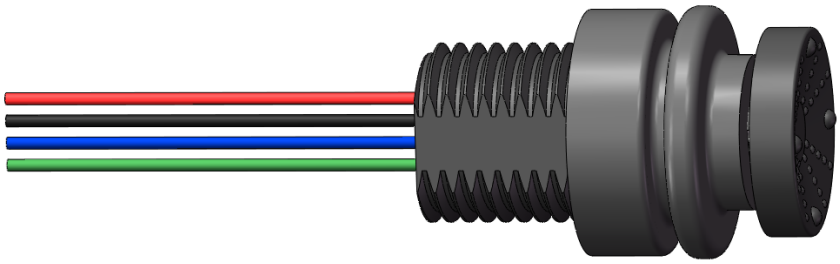

接口定义

线色	功能
红	电源 +5 V
黑	GND
蓝	OUT1
绿	OUT2

本资料仅供选型参考。具体产品参数、功能配置及供货要求，请与本公司联系确认，并以双方确认的技术文件或合同约定为准。

M12-RR · 自复位型

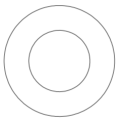

操作特性：总是恢复到中心位置。

单向最大角度	±25°
操作力	3 N ± 0.5 N
寿命	> 100 万次
中心定位精度	0.3°

M12 系列选型表

M12 – RR – N – 45

系列
M12

面板类型
RR = 自复位型

有无顶部螺纹
N = 无顶部螺纹
Y = 有顶部螺纹

输出类型
50 = 0–5 V
45 = 0.5–4.5 V
40 = 1–4 V
PWM = PWM 输出

示例：M12-RR-N-45 = M12 系列，自复位型，无顶部螺纹，0.5–4.5 V 模拟量输出。

本资料仅供选型参考。具体产品参数、功能配置及供货要求，请与本公司联系确认，并以双方确认的技术文件或合同约定为准。

成都固道科技有限公司　联系地址：成都市武侯区一环路南一段24号
联系电话：13980040082（微信同号）　电子邮箱：13980040082@139.com　公司网址：www.gudao-tech.com
添加微信时请备注“微型摇杆”，便于识别您的咨询需求。